NAJ700ホース用
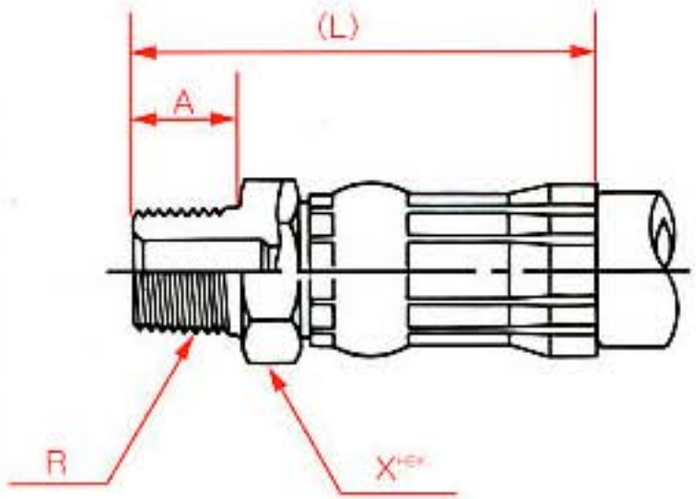
形　　状	金具品番	ねじ R(PT)	内径 mm	A mm	X mm	(L) mm	概略重量 g
1001　管用テーパーおねじ	1001　6	1/4	4.0	13	17	55	60
	1001　9	3/8	6.5	15	19	60	80
	1001　12	1/2	9.5	18	22	70	150